LITUA

LITUA ir no bērza saplākšņa izgatavota modulāra mēbeļu sistēma, kas paredzēta intensīvai lietošanai militāros un civilās aizsardzības objektos. Konstrukcijas veidotas no 15 līdz 20 mm bieza Riga Wood bērza saplākšņa, nodrošinot augstu mehānisko izturību, stabilitāti un ilgu kalpošanas laiku arī paaugstinātas slodzes apstākļos.
Elementi ir saliekami bez instrumentiem, paredzēti atkārtotai montāžai un kompakti uzglabājami. Sistēma ietver gultas, galdus, sēdvietas un uzglabāšanas moduļus, kas savstarpēji savienojami un piemēroti intensīvai lietošanai krīzes infrastruktūrā.

Galds

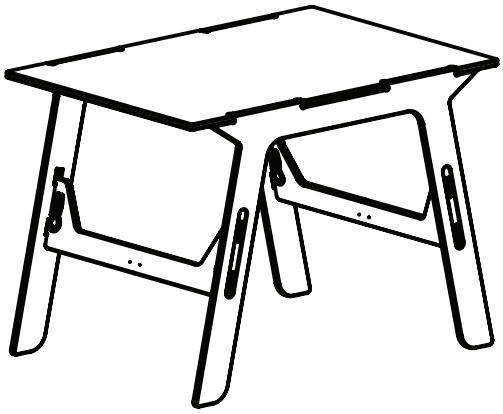

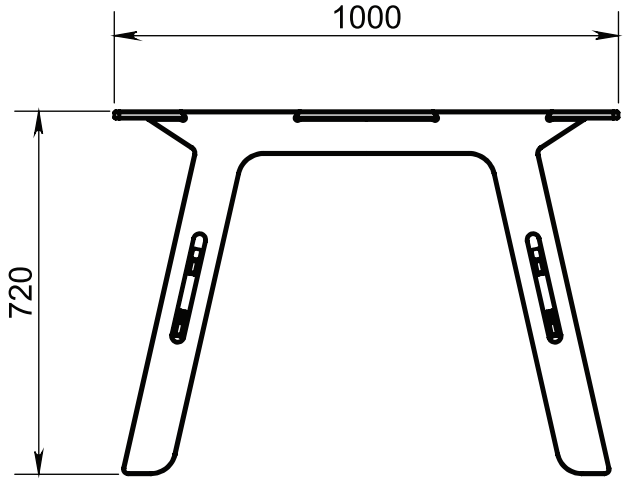

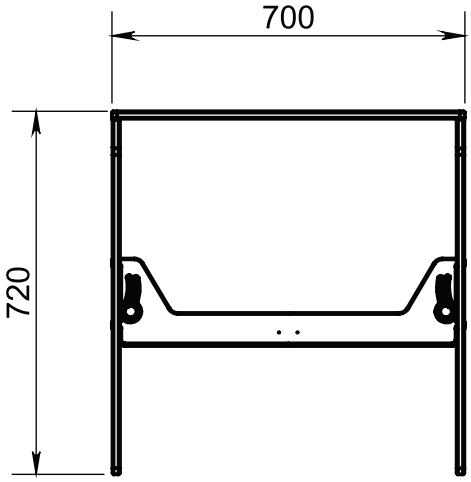

Gulta

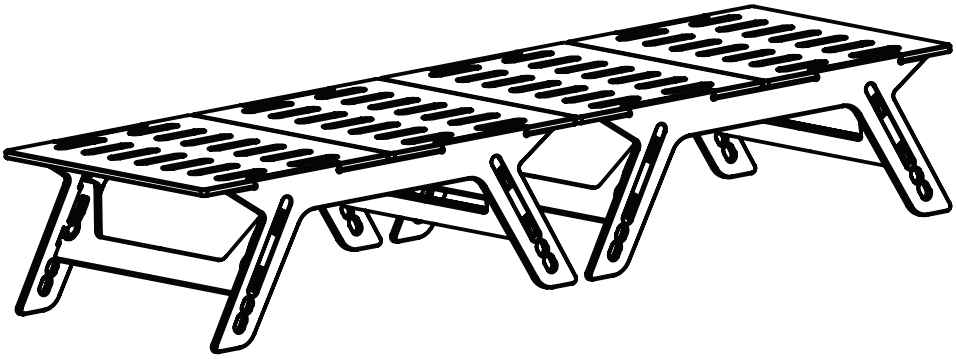

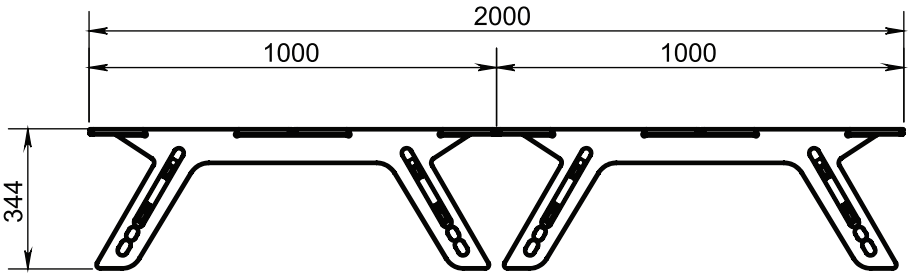

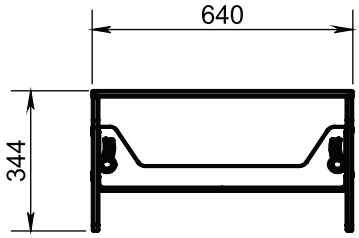

Šeit sniegtajai informācijai ir uzziņas raksturs, un SIA “Troja” saglabā tiesības papildināt un mainīt ražoto produktu specifikāciju, iepriekš par to nepaziņojot.

troja@finieris.lv trojasmebeles.lv troja.lv 02/2026